TEVION®

# Bedienungsanleitung

## Funkgesteuertes Projektions-Uhrenradio

E66234

**Mit dem Kauf dieses TEVION®-Produkts gelangen Sie nicht nur in den Genuss der Herstellergarantie, sondern werden zusätzlich von unseren engagierten Mitarbeitern über die Hotline und den Web-Support unterstützt.**

**KUNDENDIENST**

**01805 / 633 633** **www.medion.de**

**0,14 Euro/Min. aus dem dt. Festnetz, Mobilfunk max. 0,42 Euro/Min.**

MODELL: MD 83880

- Netzadapter
- CR2032 Knopfzelle

**3** JAHRE GARANTIE

# Inhaltsverzeichnis

**Sicherheitshinweise ..... 4**
Bestimmungsgemäßer Gebrauch ..... 4
Allgemeine Hinweise ..... 4
Das Gerät (Uhrenradio und Netzadapter) sicher aufstellen ..... 5
Netzanschluss zugänglich lassen ..... 5
Netzadapter ..... 5
Niemals selbst reparieren ..... 6
Sicherer Umgang mit der Knopfzelle ..... 6
**Lieferumfang ..... 7**
**Geräteübersicht ..... 8**
Unten ..... 9
Display ..... 9
**Inbetriebnahme ..... 11**
Auspacken und Aufstellen ..... 11
Betrieb ..... 11
**Grundfunktionen ..... 12**
Einstellungen ..... 13
Geräteeinstellungen ..... 13
Displayanzeige wechseln ..... 18
**Weckzeiten ..... 19**
Weckzeiten einstellen ..... 19
Alarm aktivieren ..... 19
Projektions-Funktion ..... 21
**Gerät reinigen ..... 22**
**Entsorgung ..... 23**
**Technische Daten ..... 23**
**CE-Konformitätserklärung ..... 24**

# Sicherheitshinweise

Lesen Sie vor der ersten Inbetriebnahme diese Bedienungsanleitung gründlich durch und befolgen Sie vor allen Dingen die Sicherheitshinweise!
Alle Tätigkeiten an und mit diesem Gerät dürfen nur soweit ausgeführt werden, wie sie in dieser Bedienungsanleitung beschrieben sind.
Bewahren Sie diese Bedienungsanleitung für den weiteren Gebrauch auf. Falls Sie das Gerät einmal weitergeben, legen Sie bitte auch diese Bedienungsanleitung dazu.

## Bestimmungsgemäßer Gebrauch

Das Gerät ist nicht dafür bestimmt, durch Personen (einschließlich Kinder) mit eingeschränkten physischen, sensorischen oder geistigen Fähigkeiten oder mangels Erfahrung und/oder mangels Wissen benutzt zu werden, es sei denn, sie werden durch eine für ihre Sicherheit zuständige Person beaufsichtigt oder erhielten von ihr Anweisungen, wie das Gerät zu benutzen ist. Kinder sollten beaufsichtigt werden, um sicherzustellen, dass sie nicht mit dem Gerät spielen.

## Allgemeine Hinweise

- Achten Sie darauf, dass die Anschlussleitung nicht zur Stolperfalle wird. Die Anschlussleitung darf nicht geklemmt und gequetscht werden.
- Nehmen Sie das Gerät nicht in Betrieb, wenn Gerät, Netzadapter oder Anschlussleitungen sichtbare Schäden aufweisen oder das Gerät heruntergefallen ist.
- Im Inneren des Netzadapters gibt es gefährliche Spannungen. Öffnen Sie niemals das Gehäuse. Lebensgefahr durch Stromschlag!
- Wenn das Gehäuse des Netzadapters oder die Anschlussleitung beschädigt ist, muss der Netzadapter verschrottet und durch einen neuen Netzadapter des gleichen Typs ersetzt werden, um Gefährdungen zu vermeiden.
- Um das Gerät vollständig von der Stromversorgung zu trennen, muss der Netzadapter aus der Steckdose gezogen werden. Ziehen Sie immer am Stecker, niemals am Kabel.
- Bei einem Gewitter können am Stromnetz angeschlossene Geräte beschädigt werden. Ziehen Sie deshalb bei Gewitter immer den Netzadapter.

- Warten Sie mit dem Anschluss des Netzteils, wenn das Gerät von einem kalten in einen warmen Raum gebracht wird. Das dabei entstehende Kondenswasser kann unter Umständen das Gerät zerstören. Wenn das Gerät Zimmertemperatur erreicht hat, kann das Gerät gefahrlos in Betrieb genommen werden.
- Lassen Sie Reparaturen am Gerät oder der Anschlussleitung nur von einer Fachwerkstatt bzw. im Service-Center durchführen. Durch unsachgemäße Reparaturen können erhebliche Gefahren für den Benutzer entstehen.

## Das Gerät (Uhrenradio und Netzadapter) sicher aufstellen

- Benutzen Sie das Gerät nicht im Freien.
- Verwenden Sie das Gerät nicht in Feuchträumen und sehr staubigen Räumen.

Stellen Sie das Gerät auf eine feste, ebene Fläche.
Achten Sie darauf, dass

- keine direkten Wärmequellen (z. B. Heizungen) auf das Gerät wirken;
- kein direktes Sonnenlicht auf das Gerät trifft;
- das Gerät nicht Tropf- oder Spritzwasser ausgesetzt wird und dass keine mit Flüssigkeit gefüllten Gegenstände - z. B. Vasen - auf das Gerät oder in die Nähe des Gerätes gestellt werden;
- das Gerät nicht in unmittelbarer Nähe von Magnetfeldern (z. B. Fernsehern oder anderen Lautsprechern) steht;
- keine offenen Brandquellen (z. B. brennende Kerzen) in der Nähe oder auf dem Gerät stehen.
- Halten Sie einen Mindestabstand um das Gerät ein und bedecken Sie es nicht mit Gegenständen (Vorhängen, etc.). Eine ausreichende Belüftung ist zu gewährleisten.

## Netzanschluss zugänglich lassen

Schließen Sie das Gerät nur an eine gut erreichbare Steckdose (230 V ~ 50 Hz) an, die sich in der Nähe des Aufstellorts befindet. Für den Fall, dass Sie das Gerät schnell vom Netz nehmen müssen, muss die Steckdose frei zugänglich sein.

## Netzadapter

Verwenden Sie nur den mitgelieferten Netzadapter Fai Shing Industries LTD. Modell Nummer: JV35A0900400. Der Netzadapter darf nur in trockenen Innenräumen verwendet werden.

## Niemals selbst reparieren

Ziehen Sie bei Beschädigungen des Geräts oder des Netzteils sofort den Netzadapter aus der Steckdose, um Gefährdungen zu vermeiden. Versuchen Sie auf keinen Fall, das Gerät selber zu öffnen und/oder zu reparieren. Es besteht die Gefahr des elektrischen Schlags! Wenden Sie sich im Störungsfall an unser Service Center oder eine andere geeignete Fachwerkstatt.

## Sicherer Umgang mit der Knopfzelle

Zum Datenerhalt bei Netzausfall (Senderspeicher, Datum, Zeit und Weckzeiten) können Sie eine Knopfzelle vom Typ CR 2032 in das Gerät einsetzen. Beachten Sie hierzu folgende Hinweise:

- Halten Sie Batterien von Kindern fern. Batterien können bei Verschlucken lebensgefährlich sein. Wurde eine Batterie verschluckt, muss sofort medizinische Hilfe in Anspruch genommen werden.
- Setzen sie Batterien nicht übermäßiger Wärme wie Sonnenschein, Feuer oder dergleichen aus.
- Reinigen Sie die Batterie- und Gerätekontakte vor dem Einlegen bei Bedarf.
- Beachten Sie beim Einlegen der Batterie die Polarität (+/–).
- Entfernen Sie eine erschöpfte Batterie umgehend aus dem Gerät! Es besteht erhöhte Auslaufgefahr!
- Setzen Sie die Batterie keinen extremen Bedingungen aus; stellen Sie das Gerät z. B. nicht auf Heizkörpern ab! Es besteht erhöhte Auslaufgefahr!
- Versuchen Sie niemals, normale Batterien wieder aufzuladen! Es besteht Explosionsgefahr!
- Nehmen Sie eine ausgelaufene Batterie sofort aus dem Gerät. Reinigen Sie die Kontakte, bevor Sie eine neue Batterie einlegen. Es besteht Verätzungsgefahr durch Batteriesäure!
- Sollte Batteriesäure ausgelaufen sein, vermeiden Sie unbedingt den Kontakt mit Haut, Augen und Schleimhäuten! Falls die Säure doch mit Haut in Kontakt gekommen ist, spülen Sie die betroffenen Stellen sofort mit reichlich klarem Wasser und suchen Sie umgehend einen Arzt auf.
- Wenn Sie das Gerät für längere Zeit nicht benutzen, entfernen Sie die Batterien aus dem Gerät.
- Bei der Knopfzelle handelt es sich um eine Lithium Batterie:
  ACHTUNG! Explosionsgefahr bei unsachgemäßem Auswechseln der Batterie.
  Ersatz nur durch denselben oder einen gleichwertigen Typ.

# Lieferumfang

Entfernen Sie sämtliches Verpackungsmaterial, auch die Folie auf dem Display.

Vorsicht!
Halten Sie Verpackungsmaterial und Displayfolien von Kindern und Kleinkindern fern. Es besteht Erstickungsgefahr!

Vergewissern Sie sich beim Auspacken, dass folgende Teile mitgeliefert wurden:

- Projektions-Uhrenradio
- Netzadapter (Fai Shing Industries LTD., Modellnummer: JV35A0900400)
- 1 Knopfzelle 3V (CR 2032)
- Bedienungsanleitung und Garantiekarte

# Geräteübersicht

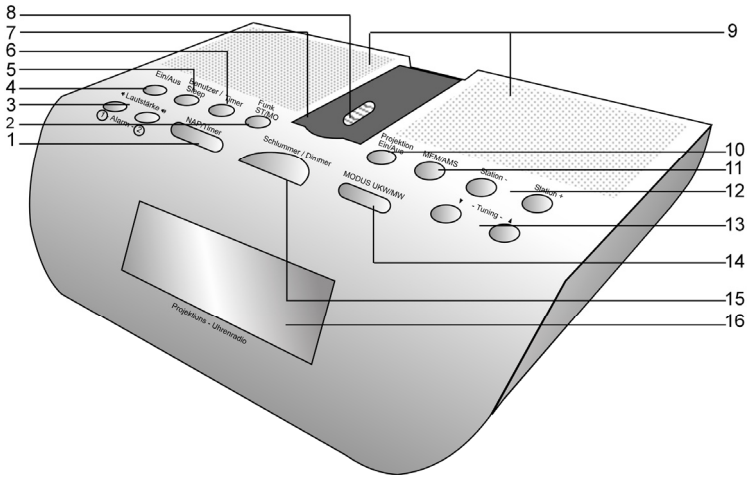


**1** NAP / Timer: Mittagsschlaftimer
**2** FUNK ST/MO: Empfang des DCF Signals Ein / Ausschalten
Für ca. 3 Sekunden gedrückt halten, um die automatische Suche nach einem DCF-Signal zu starten.
Während des Radiobetriebes drücken, um zwischen Mono und Stereo Betrieb zu wechseln.
**3** Lautstärke + / Lautstärke - : Lautstärke erhöhen / Lautstärke verringern.
**4** Ein/ Aus: Gerät Ein /Aus.
**5** BENUTZER/SLEEP: Schnellwahl eines Senderplatzes; Sleeptimer programmieren
**6** TIMER: Stoppuhr aktivieren
**7** Projektionsarm
**8** FOKUS: Fokussieren der Projektion
**9** Lautsprecher
**10** PROJEKTION EIN/AUS: Schalten Sie die Projektion Ein / Aus.
Durch kurzes Drücken wird die Projektion um 180° gedreht.
**11** MEM/AMS: Automatische / manuelle Senderspeicherung.
**12** STATION + / STATION - : Senderplatzwahl
**13** TUNING +/ TUNING - : Sendersuche / Uhrzeit- / Datumseinstellungen / Im Standby: Anzeige Uhrzeit/Datum und Uhrzeit/Standortzeit wechseln.
**14** MODUS/UKW/MW: Einstellungsmenü, wählen des Frequenzbandes.
**15** SCHLUMMER/DIMMER: Einstellen der Schlummer- / Dimmerfunktion.
**16** DISPLAY

## Unten

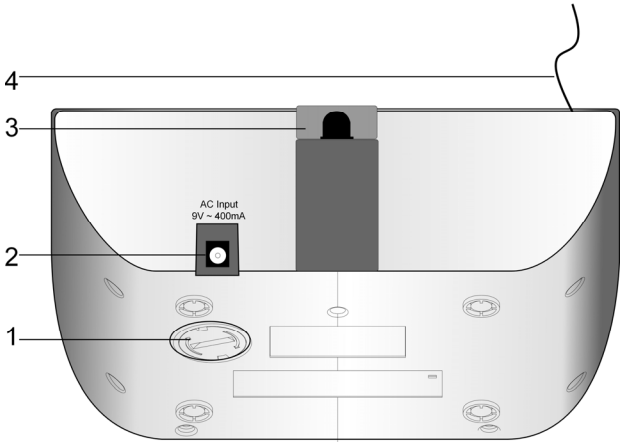


**1** Batteriefach: Batteriefach für 1 x Batterie des Typs CR 2032
**2** Netzteilanschluss: AC 9V ~ 400mA
**3** Projektionsarm
**4** Wurfantenne

## Display

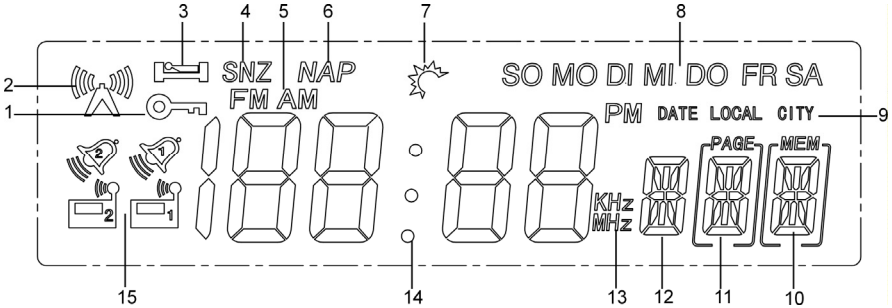


**1** Tastensperre
**2** DCF Empfang
**3** Sleep Anzeige
**4** Snooze Anzeige
**5** Frequenzband
**6** Einschlaffunktion
**7** Sommerzeit
**8** Wochentag
**9** Datum / Zeitzonenanzeige
**10** Speicherplatz/Stereo / Mono Empfang
**11** Speicherplatz/Stereo / Mono Empfang

**12** Benutzerspeicher
**13** Empfangsbereich
**14** Anzeige Uhrzeit / Datum / Frequenz
**15** Anzeige aktiver Alarm Radio 1, Radio 2, und Wecker 1, Wecker 2

# Inbetriebnahme

## Auspacken und Aufstellen

Stellen Sie das Gerät auf eine ebene, feste Oberfläche. Achten Sie darauf, dass
- keine starken Wärmequellen auf das Gerät und die Batterie wirken;
- keine direktes Sonnenlicht auf das Gerät und die Batterie trifft;
- das Gerät (Uhrenradio und Netzteil) nicht mit Flüssigkeiten, auch nicht Tropf- oder Spritzwasser, in Kontakt kommt.

## Betrieb

- Stecken Sie den Netzadapter in eine gut erreichbare 230 V ~ 50 Hz Steckdose.

Legen Sie die Speicherbatterie erst nach Anschluss des Gerätes an das Stromnetz ein. Andernfalls erfolgt kein automatischer Sendersuchlauf und automatische Einstellung der Uhrzeit.

### Einsetzen der Batterien

**1** Drehen Sie den Batteriedeckel, mit Hilfe einer passenden Geldmünze entgegengesetzt des Uhrzeigersinnes auf und nehmen Sie den Deckel ab.
**2** Legen Sie die Batterie mit dem – Pol nach unten in das Batteriefach.
**3** Legen Sie nun den Batteriefachdeckel wie aufgezeigt mit den Nasen in die Halterungen auf.
**4** Drehen Sie nun den Batteriefachdeckel mit Hilfe einer passenden Geldmünze im Uhrzeigersinn wieder zu.

Wenn Sie das Gerät über einen längeren Zeitraum nicht benutzen, nehmen Sie die Batterie aus dem Gerät.

# Grundfunktionen

Ihre Projektionsuhr ist funkgesteuert und muss daher nicht manuell eingestellt werden.
Die Projektionsuhr wird als erstes die Sender und danach die Uhrzeit automatisch speichern.
Nachdem Sie den Netzadapter angeschlossen haben und der Sendersuchlauf abgeschlossen ist, sucht das Gerät nach einem DCF- Signal zum Empfang von Uhrzeit und Datum.
Im Display blinkt das Sender-Symbol .
Dieser Suchvorgang kann bis zu 10 Minuten dauern. Sollte nach dieser Zeit kein Signal gefunden werden, stellen Sie die Uhr manuell ein (siehe Geräteeinstellungen S.12).
Nachdem das Gerät erfolgreich den Sender empfangen, und Einstellungen vorgenommen hat, wird das Symbol im Display dauerhaft angezeigt.
Positionieren Sie das Gerät in der Nähe eines Fensters, so können Sendersignale besser empfangen werden.
Um den Rundfunkempfang (FM) zu verbessern, verändern Sie die Position der Wurfantenne.

Hinweis
Durch hochfrequente Störungen auf der Netzleitung kann der DCF-Empfang für die Funkuhr gestört werden. In diesem Fall verwenden Sie bitte eine andere Steckdose oder führen Sie die Zeitsynchronisation zu einem anderen Zeitpunkt durch.

## Gerät ein / aus

- Drücken Sie die Taste EIN/AUS, um das Gerät einzuschalten.
- Drücken Sie die Taste EIN/AUS erneut, um das Gerät auszuschalten.

## Einstellungen

Um die verschiedenen Einstellungen vorzunehmen, muss das Radio ausgeschaltet sein.
Sie haben die Möglichkeit folgende Einstellungen zu ändern:

- Zeit
- Datum
- SDA (Sonder Datum Alarm)
- Zeitzone
- Standortszeit
- 12 / 24 Std.
- SNZ – Zeit (Alarmunterbrechung)

Wird im Einstellmenü innerhalb von 15 Sekunden keine Taste betätigt, wird das Menü automatisch beendet. Bis dahin vorgenommene Einstellungen werden gespeichert. Um noch nicht vorgenommene Änderungen vorzunehmen, müssen Sie das gesamte Menü noch einmal durchlaufen.
Ein kurzer Druck auf ▼-TUNING oder TUNING-▲ bewirkt die Änderung des Eintrags um eine Stelle; wenn Sie die Taste länger gedrückt halten, erfolgt ein Schnelldurchlauf.

- Drücken Sie die Taste MODUS/UKW/MW, um in die „Geräteeinstellung“ zu gelangen.

## Geräteeinstellungen

Um die Einstellungen vorzunehmen, gehen Sie wie folgt vor:

- Drücken Sie die Taste MODUS/UKW/MW. Die Uhrzeit fängt an zu blinken.
  Stellen Sie nun mit Hilfe der ▼-TUNING oder TUNING-▲ Taste die aktuelle Uhrzeit ein.
- Drücken Sie die Taste MODUS/UKW/MW, um das Datum zu wählen.
  Stellen Sie nun mit Hilfe der ▼-TUNING oder TUNING-▲Taste das aktuelle Datum ein.
- Drücken Sie die Taste MODUS/UKW/MW, um den SDA-Termin einzustellen.

Die SDA-Funktion unterstützt die Speicherung von bis zu 10 (wiederkehrenden) Terminen wie z. B. Geburtstage u. ä. Das Gerät signalisiert am entsprechenden Tag zur eingestellten Uhrzeit den SDA-Termin und kann mit einer beliebigen Taste abgeschaltet werden. Wird der Alarm nicht quittiert, wird dieser stündlich wiederholt.

- Wählen Sie mit Hilfe der STATION + oder STATION - Taste den gewünschten SDA Speicherplatz (1-10).

Stellen Sie nun mit Hilfe der ▼-TUNING oder TUNING-▲das gewünschte SDA-Datum ein.

- Sollte es sich um einen wiederkehrenden Termin handeln, drücken Sie die Taste NAP/TIMER, um das Jahr zu ignorieren. Im Display erscheint dann -- anstelle der Jahreszahl.
- Drücken Sie die Taste TIMER, um die gewünschte Uhrzeit einzustellen. Stellen Sie mit der ▼-TUNING oder TUNING-▲Taste die gewünschte Uhrzeit ein.
- Drücken Sie die Taste MODUS/UKW/MW, um die Zeitzone LOCAL auszuwählen.
  Stellen Sie nun mit Hilfe der ▼-TUNING oder TUNING-▲Taste die Zeitzone ihres Standortes (z.B. BER für Berlin) ein (siehe Tabelle der Zeitzonen weiter unten).
- Drücken Sie die Taste MODUS/UKW/MW, um die Zeitzone CITY auszuwählen. Hier kann eine zweite Zeitzone eingestellt werden. Stellen Sie nun mit Hilfe der ▼-TUNING oder TUNING-▲ die gewünschte Zeitzone ein.
- Drücken Sie nach Abschluss der Geräteeinstellungen im Standby-Betrieb die Taste TUNING-▲, um die Zeit der ausgewählten Stadt anzuzeigen. CITY erscheint im Display.
- Drücken Sie die Taste MODUS/UKW/MW, um das Zeitformat einzustellen. Stellen Sie nun mit Hilfe der ▼-TUNING oder TUNING-▲ das gewünschte Zeitformat (12 / 24 hr) ein.

Im 12-Stunden-Format zeigt ein PM im Display an, dass sich die Zeit in der Phase zwischen 12 Uhr Mittags und 23:59 Uhr befindet (z. B. 15:00 Uhr = PM 3:00 Uhr). In der Phase zwischen Mitternacht und 11:59 Mittags wird die normale Uhrzeit angezeigt.

- Drücken Sie die Taste MODUS/UKW/MW, um das gewünschte Schlummerintervall einzustellen.
  Stellen Sie nun mit Hilfe der ▼-TUNING oder TUNING-▲das gewünschte Intervall zwischen (5 – 120 Minuten) ein (siehe auch Abschnitt Alarmunterbrechung).
- Drücken Sie die Taste MODUS/UKW/MW, um die eingegebenen Daten abzuspeichern.

## Zeitzonen

| Anzeige | Zeitunter-schied | Stadt | Anzeige | Zeitunter-schied | Stadt |
|---|---|---|---|---|---|
| PAR | 1 | Paris/ Frankreich | ROM | 1 | Rom/ Italien |
| BER | 1 | Berlin/ Deutschland | CAI | 2 | Cairo/ Ägypten |
| LON | 0 | London/ England | IST | 2 | Istanbul/ Turkey |
| UTC | 0 | Universal Time Coordinated | MOW | 3 | Moskau/ Russland |
| BUE | -3 | Buenos Aires/ Argentinien | KWI | 3 | Kuwait City/ Kuwait |
| RIO | -3 | Rio de Janeiro/ Brasilien | DXB | 4 | Dubai / Saudi Arabien |
| CCS | -4,5 | Caracas / Venezuela | KHI | 5 | Karachi/ Pakistan |
| YUL | -5 | Montreal/ Kanada | DAC | 6 | Dacca/ Banladesh |
| YYZ | -5 | Toronto/ Kanada | BKK | 7 | Bangkok/ Thailand |
| NYC | -5 | New York | SIN | 8 | Singapore |
| MEX | -6 | Mexico City/ Mexiko | HKG | 8 | Hong Kong |
| CHI | -6 | Chicago / USA | PEK | 8 | Beijing/ China |
| DEN | -7 | Denver/ USA | SHA | 8 | Shanghai/ China |
| LAX | -8 | Los Angeles/ USA | TYO | 9 | Tokyo/ Japan |
| YVR | -8 | Vancouver/ Kanada | SYD | 10 | Sydney/ Australien |
| ANC | -9 | Anchorage/ USA | NOU | 11 | Noumea/ Neukaledo-nien |
| HNL | -10 | Honolulu/ USA | AKL | 12 | Auckland/ Neuseeland |

## Automatischer Sendersuchlauf

Bei einem automatischen Suchlauf werden alle bisher gespeicherten Sender überschrieben.

- Schalten Sie das Radio ein, indem Sie auf die Taste EIN/AUS drücken.
- Drücken Sie die Taste MEM/AMS für ca. 2 Sekunden.
- Lassen Sie die Taste los, um den automatischen Sendersuchlauf zu starten.

Das Gerät durchsucht nun das gewählte Frequenzband und speichert nun die stärksten Sender im gewählten Frequenzband.

- Drücken Sie die Taste STATION - oder STATION +, um einen abgespeicherten Sender auszuwählen.
- Das Gerät kann bis zu 5 Sender im AM Band und bis zu 20 Sender im FM Band pro Speicherplatz (A oder B) speichern.

## Manueller Sendersuchlauf

- Drücken Sie die Taste ▼-TUNING oder TUNING -▲ um eine gewünschte Frequenz einzustellen.
- Drücken Sie die Taste MEM/AMS und wählen Sie mit den Tasten STATION – oder STATION + den gewünschten Speicherplatz.
- Drücken Sie die Taste MEM/AMS erneut, um den Speichervorgang abzuschließen.

## Benutzer Speicher

Das Gerät bietet Ihnen die Möglichkeit bis zu jeweils 20 Sender, unter dem „Benutzer Speicherplatz“ A oder B zu speichern.
Um einen Sender unter dem Speicherplatz A zu speichern, gehen Sie wie folgt vor:

- Falls neben der Frequenzanzeige B angezeigt wird, halten Sie die Taste BENUTZER/SLEEP gedrückt, bis A neben der Frequenzanzeige erscheint.
- Stellen Sie nun mit Hilfe der ▼-TUNING oder TUNING-▲ die gewünschte Frequenz ein.
- Drücken Sie die Taste MEM/AMS und wählen Sie mit den Tasten STATION – oder STATION + den gewünschten Speicherplatz.
- Drücken Sie die Taste MEM/AMS erneut, um den Speichervorgang abzuschließen.

Um unter „Benutzer Speicherplatz“ B abzuspeichern, gehen Sie wie folgt vor:

- Falls neben der Frequenzanzeige A angezeigt wird, halten Sie die Taste BENUTZER/SLEEP gedrückt, bis B neben der Frequenzanzeige erscheint.

- Stellen Sie nun mit Hilfe der ▼-TUNING oder TUNING-▲ die gewünschte Frequenz ein.
- Drücken Sie die Taste MEM/AMS und wählen Sie mit den Tasten STATION – oder STATION + den gewünschten Speicherplatz.
- Drücken Sie die Taste MEM/AMS erneut, um den Speichervorgang abzuschließen.

Das Radio muss zur Speicherbelegung in Betrieb sein.

## Den Benutzer Speicher aufrufen

Um einen „Benutzer Speicherplatz“ aufzurufen, gehen Sie wie folgt vor:

- Halten Sie die Taste BENUTZER/SLEEP gedrückt, bis der gewünschte „Benutzer Speicher“ (A oder B) neben der Frequenzanzeige erscheint.
- Wählen Sie nun mit den Tasten STATION – oder STATION + den gewünschten Speicherplatz.

## Lautstärke

- Drücken Sie die Taste LAUTSTÄRKE, um die Lautstärke zu verringern.
- Drücken Sie die Taste LAUTSTÄRKE, um die Lautstärke zu erhöhen.

## Tastensperre

- Halten Sie die Taste MODUS/UKW/MW für ca. 3 Sekunden gedrückt, um die Tastensperre zu aktivieren. Im Display erscheint bei aktivierter Sperre das Schlüsselsymbol.
- Halten Sie die Taste MODUS/UKW/MW erneut für ca. 3 Sekunden gedrückt, um die Tastensperre zu deaktivieren.

## Displaybeleuchtung

- Drücken Sie die Taste SCHLUMMER/DIMMER, um die Hintergrundbeleuchtung zu aktivieren.
- Drücken Sie die Taste SCHLUMMER/DIMMER, um die Hintergrundbeleuchtung zu deaktivieren.

Zwischen 23:00 und 05:00 Uhr morgens wird das Display automatisch gedimmt.

### Zwischen Stereo und Mono Empfang umschalten

Das Gerät bietet Ihnen die Möglichkeit, einen Radiosender in Stereo oder Mono Qualität wieder zu geben.

- Drücken Sie während des Betriebes die FUNK ST-MO Taste, um zwischen ST (Stereo) oder MO (Mono) Empfang zu wechseln.

Im Display wird die gewählte Funktion angezeigt.
Nach 5 Sekunden wechselt das Display wieder auf die Speicherplatzanzeige.

## Displayanzeige wechseln

Sie können im ausgeschalteten Zustand die Displayanzeige in drei Modi darstellen lassen:

- Abwechselnde Darstellung von Uhrzeit und zweiter Zeitzone: Drücken Sie die Taste Tuning ▲.
- Abwechselnde Darstellung von Uhrzeit und Datum: Drücken Sie die Taste Tuning ▼.
- Um nur die Uhrzeit anzuzeigen, drücken Sie entsprechende Taste Tuning ▲ bzw. Tuning ▼ erneut.

# Weckzeiten

## Weckzeiten einstellen

- Drücken Sie im ausgeschalteten Betrieb kurz die Taste ALARM 1, um in den Alarm-Modus 1 zu gelangen.

Die Alarmzeitanzeige blinkt.

- Drücken Sie die Taste ▼-TUNING oder TUNING-▲ so lange, bis die gewünschte Zeit eingestellt ist.
- Drücken Sie die Taste NAP/TIMER, um die gewünschten Tage einzustellen (SA-SO, MO-FR, MO-SO).
- Drücken Sie wiederholt die Taste ALARM 1, um den gewünschten Wecker ( Radio oder Wecker ) einzustellen.

Ist der Alarm deaktiviert, wird weder der Radiowecker noch der Standardwecker im Display angezeigt.

Achten Sie bei Auswahl des Radioweckers auf eine ausreichend eingestellte Lautstärke.

Gehen Sie für die Einstellung des zweiten Alarms „ALARM 2“ wie oben beschrieben vor.

## Alarm aktivieren

Nach der Einstellung der jeweiligen Alarmzeit, ist der eingestellte Alarm aktiviert und im Display erscheint das entsprechende Symbol;
/ für den Radiowecker und / für den normalen Wecker.

- Um den Alarm zu deaktivieren, drücken Sie im Standbybetrieb die ALARM Taste des jeweiligen Alarms (Alarm 1oder Alarm 2) mehrmals hintereinander, bis kein „Alarm Symbol“ mehr zu sehen ist.

## Alarmunterbrechung

- Drücken Sie bei Erklingen des Wecksignals die Taste SCHLUMMER/DIMMER auf dem Gerät, um den Weckvorgang zu unterbrechen. SNZ wird im Display angezeigt. Der Alarm wird zunächst gestoppt und nach der in den Geräteeinstellungen eingestellten Zeit wiederholt.

## Ausschalten

- Drücken Sie bei Erklingen des Wecksignals eine beliebige Taste außer SCHLUMMER/DIMMER, um den Alarm auszuschalten.

Wird der Alarm nicht ausgeschaltet, wird dieser nach 10 Minuten automatisch beendet und ertönt je nach Weckeinstellung nach 24 Stunden erneut.

## Sleep Timer

Stellen Sie hier die Zeit ein, in der das Radio ausgeschaltet werden soll.

- Drücken Sie die BENUTZER/SLEEP-Taste wiederholt, bis Sie die gewünschte Zeit (zwischen 5 – 120 Minuten) eingestellt haben.

Im Display erscheint das Sleep Symbol und das Radio schaltet nach Ablauf der eingestellten Zeit automatisch aus.

- Um die Funktion zu beenden, drücken Sie die BENUTZER/SLEEP-Taste wiederholt, bis im Display OFF erscheint.

## Stoppuhr

- Drücken Sie die Taste TIMER, um die Stoppuhr Funktion aufzurufen.
- Drücken Sie die Taste TIMER erneut, um die Stoppuhr zu starten.
- Drücken Sie die Taste TIMER erneut, um die Stoppuhr zu stoppen.
- Halten Sie die Taste TIMER länger gedrückt, um die Stoppuhr Funktion zu deaktivieren.

### Mittagsschlaftimer

Das Gerät bietet Ihnen die Möglichkeit nach einer gewünschten Zeit (00:01 – 23:59 Std.), durch ein Weckton geweckt zu werden.

- Drücken Sie die NAP/TIMER Taste.

Die NAP/Timer Anzeige 0:30 fängt nun an zu blinken.

- Stellen Sie mit den Tasten ▼-TUNING oder TUNING-▲ die gewünschte Zeit ein.
- Drücken Sie die NAP/TIMER Taste erneut, um den NAP Timer zu starten.

Im Display erscheint nun das NAP-Symbol.

- Drücken Sie die NAP/TIMER Taste, um den NAP Timer zu pausieren.
- Drücken Sie die NAP/TIMER Taste erneut, um mit dem NAP Timer fortzufahren.
- Halten Sie die NAP/TIMER Taste gedrückt, um die NAP/TIMER Funktion auszuschalten.

## Projektions-Funktion

Das Gerät verfügt über eine Projektions-Funktion. Damit haben Sie die Möglichkeit, die Uhrzeit auf eine ebene Fläche, z. B. eine Wand, zu projizieren.
Es muss dunkel im Raum sein, damit die projizierte Uhrzeit sichtbar ist.

### Projektionsarm aufstellen

Um den Projektionsarm vollständig zu benutzen, müssen Sie ihn aus dem Gerät ziehen. Gehen Sie hier wie folgt vor:

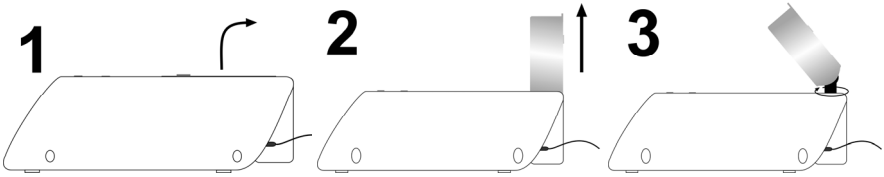


**1** Klappen Sie den Projektionsarm hoch.
**2** Ziehen Sie den Projektionsarm nach oben, bis er einrastet.
**3** Drehen Sie den Projektionsarm nun in die gewünschte Richtung (max. 315°).

Klappen Sie den Projektionsarm wieder ein, wenn Sie die Projektionsfunktion nicht nutzen.

Die Projektionsbeleuchtung ist auch bei eingeklapptem Projektionsarm aktiv. Schalten Sie diese manuell (mit der Taste PROJEKTION EIN/AUS) aus.

### Projektions-Funktion aktivieren

- Drücken Sie die Taste PROJEKTION EIN / AUS, um die Projektions-Funktion zu aktivieren.

### Projektionsarm drehen

Sie können den Projektionsarm um 315° drehen, um die Uhrzeit auf eine beliebige Wand zu projizieren.

- Dazu klappen Sie den Projektionsarm hoch und ziehen Sie den Projektionsarm nach oben bis er einrastet.
- Jetzt können Sie den Projektionsarm in eine beliebige Richtung drehen.

### Projektion scharf stellen

Sie haben die Möglichkeit, die projizierte Uhrzeit scharf zu stellen.

- Schieben Sie den FOKUS Regler auf der Rückseite des Projektionsarmes nach oben, bzw. nach unten.

Der Fokus der Projektion ändert sich nun.

### Projektion drehen

Sie haben die Möglichkeit die projizierte Uhrzeit um 180° zu drehen.

- Drücken Sie kurz die Taste PROJEKTION EIN/AUS, um die projizierte Uhrzeit um 180° zu drehen.

### Projektion ausschalten

- Halten Sie die Taste PROJEKTION EIN/AUS gedrückt.

Die Projektion und Beleuchtung ist nun ausgeschaltet.

## Gerät reinigen

Wischen Sie das Gerät regelmäßig mit einem leicht angefeuchteten Tuch oder einem Antistatiktuch ab.
Achten Sie darauf, dass keinerlei Flüssigkeit in das Gerät gelangt.

# Entsorgung

Verpackung
Ihre Projektionsuhr befindet sich zum Schutz vor Transportschäden in einer Verpackung. Verpackungen sind Rohstoffe und somit wieder verwendungsfähig oder können dem Rohstoffkreislauf zurückgeführt werden.

Gerät
Werfen Sie die Projektionsuhr am Ende ihrer Lebenszeit keinesfalls in den normalen Hausmüll. Erkundigen Sie sich in Ihrer Stadt- oder Gemeindeverwaltung nach Möglichkeiten einer Umwelt- und sachgerechten Entsorgung. Entsorgen Sie das Gerät und die Batterien getrennt voneinander.

Batterien
Verbrauchte Batterien gehören nicht in den Hausmüll. Die Batterien müssen bei einer Sammelstelle für Altbatterien abgegeben werden.

# Technische Daten

| | |
|---|---|
| Netzbetrieb: | |
| Netzadapter: | Fai Shing Industries LTD. |
| Modell Nummer: | JV35A0900400 |
| Eingang: | 230 V ~ 50Hz, 30mA |
| Ausgang: | 9 V ~ 400 mA |
| Radio: | |
| Frequenzbereich: | AM 522 – 1620 kHz<br>FM 87.5 – 108 MHz |
| Speicherbatterie: | 1 x 3 V Batterie CR 2032 |

# CE-Konformitätserklärung

Hiermit erklärt die MEDION AG, dass sich diese Geräte in Übereinstimmung mit den grundlegenden Anforderungen und den übrigen einschlägigen Bestimmungen der Richtlinie 1999/5/EG befinden. Vollständige Konformitätserklärungen sind erhältlich unter www.medion.com/conformity.

CE

Technische Änderungen vorbehalten.

MTC – Medion Technologie Center
Freiherr-vom-Stein-Straße 131
45473 Mülheim / Ruhr
Deutschland

Hotline: 01805 – 633 633
Fax: 01805 – 665 566
(0,14 €/Min. aus dem dt. Festnetz, Mobilfunk max. 0,42 €/Min.)

Servicebereich der Homepage:
www.medionservice.de

www.medion.de

XII/08/11